香港射箭淘汰錦標賽(第二場)
2007年10月14日
小西灣運動場
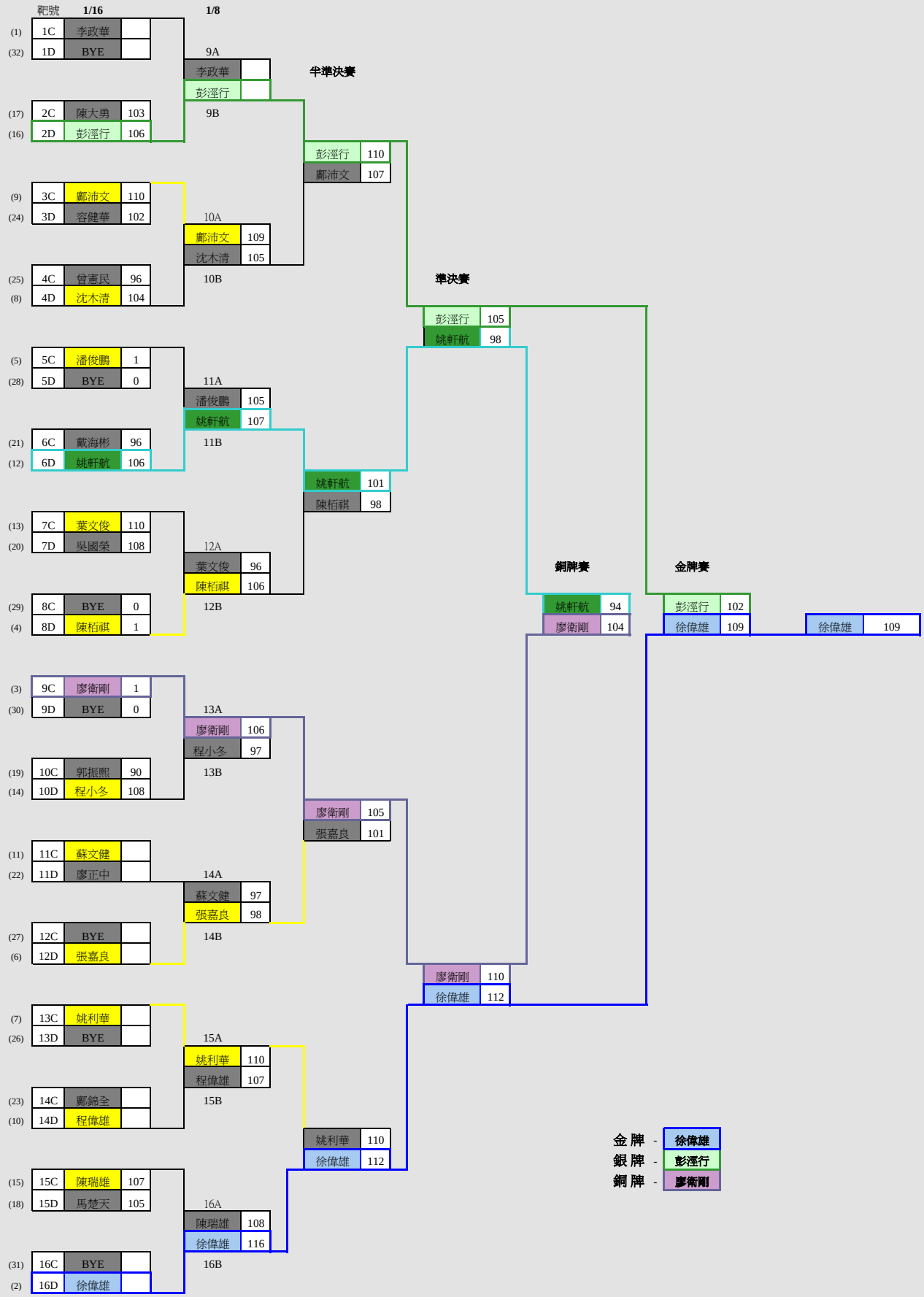
男子複合弓組