2011年香港射箭錦標賽(星章賽)
2012年1月7及8日
灣仔運動場

雙人混合複合弓組

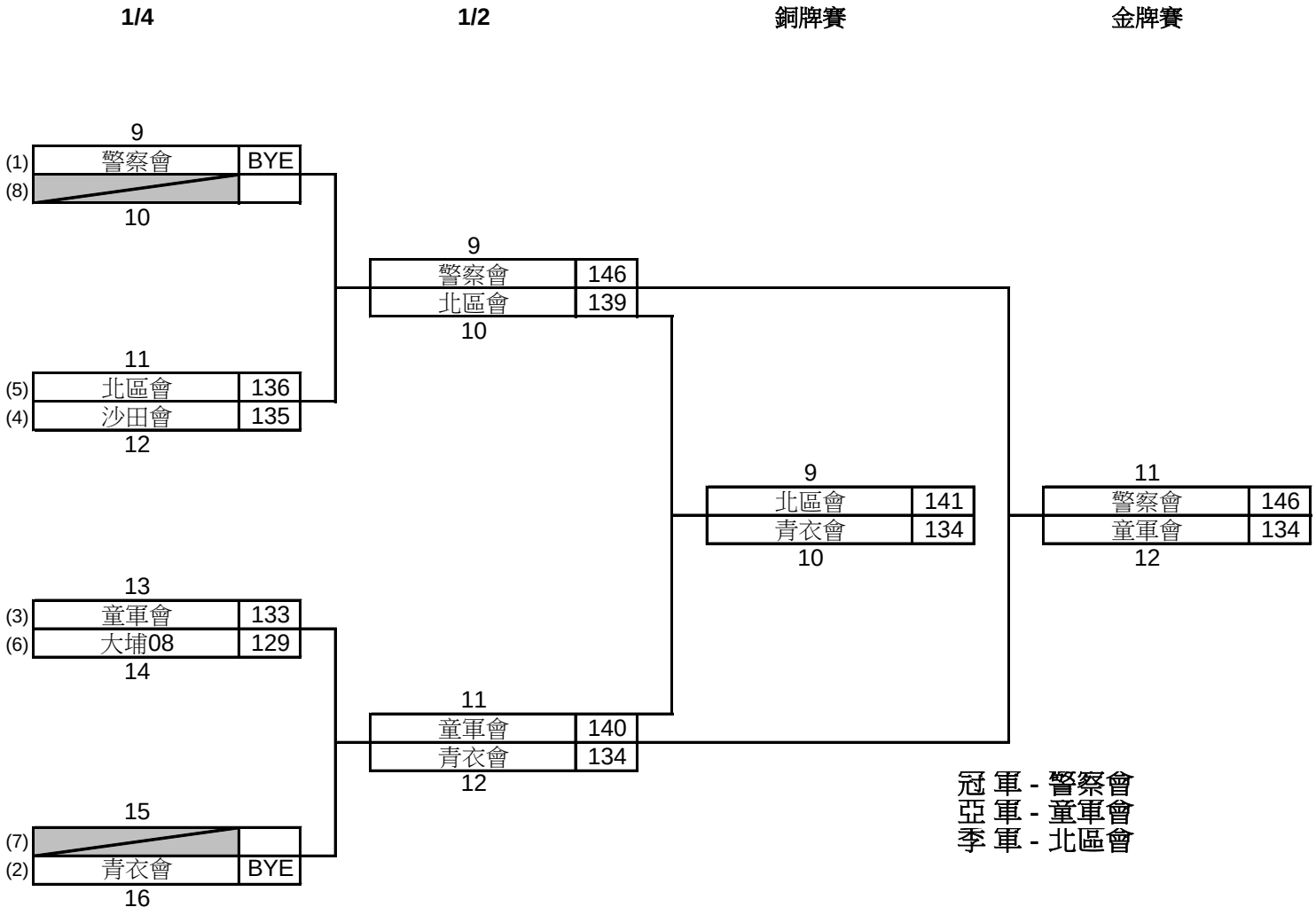

冠 軍 - 警察會
亞 軍 - 童軍會
季 軍 - 北區會